Lapos tető rendszerek

Tartós védelem
folyékony vízszigetelő rendszerekkel



KEMPEROL®





Lapos tetők – vízszigetelési kihívás

A lapos tető nem egyszerűen egy olyan tető, amelynek nincs dőlésszöge, vagy amelynek dőlésszöge nem haladja meg a 10°-ot: minden olyan tető, ahol vízszigetelésre van szükség, lapos tetőnek minősül. Ide tartoznak a kupolatetők, a sédtetők, a pillangótetők, stb.
Hatékonyságukon túl a lapos tetők számos egyéb előnyt egyesítenek. Az a tény, hogy ez a fajta tető gazdaságos, további célokra jól felhasználható, és felépítménynek is helyet tud biztosítani, a kereskedelmi és ipari épületek de facto szabványává tette a lapos tetőt.

A lapos tető ki van téve a szélnek és az időjárás egyéb viszontagságainak, így ez az egyik leginkább meghibásodásra hajlamos szerkezeti elem, ahol gyakran az olyan szerkezeti részek körüli vízszivárgás okoz kárt, mint a kiálló elemek, áttörések és felépítmények.
Eltérő tágulási együtthatókkal bíró aljzatok és anyagok, állandó hőmérséklet-ingadozások és környezeti behatások – egy megbízható vízszigetelő rendszernek számos követelménynek kell megfelelnie. A KEMPER SYSTEM folyékony műgyanta alapú KEMPEROL® rendszere megbízható megoldást jelent, amely tartósan védi, és szigeteli az adott szerkezeteket, akár a legzordabb körülmények között is.
A folyékony, „nedves a nedvesre" vízszigetelő rendszerek jelentik a legmodernebb megoldást számos aljzat esetében, továbbá a jelenlegi Lapos tetők vízszigetelése szabványban is említésre kerülnek a bitumenes és a műanyag lemezes szigetelések mellett, mint hatékony megoldás.





Új épületek

A szakemberek nem csupán a helyreállítási munkák során, de már az építés kezdetekor is egyre inkább a tartós, folyékony vízszigetelési megoldások mellett döntenek. A vizsgálatok közti hosszabb intervallumok, a karbantartási szerződések és az ETAG 005 által tanúsított, 25 éves várható élettartam hosszú éveken keresztül nyújt biztosítékot. A teljes élettartama alatt állandó rugalmasságú membrán a legtöbb aljzattípussal vízhatlan szigetelést alakít ki, áthidalja a kisebb repedéseket, és megbízható módon kompenzálja az eltérő anyagok tágulási együtthatóit.

Felújítások

A vízkárok orvoslása, a nem megfelelő minőségű felújítás utáni javítás, a gyártásidő kiesése mind-mind pénzbe kerül. A gazdaságos, könnyű súlyú fémtetők szilárdan megvetették lábukat az építőiparban. Amikor egy ilyen tető meghibásodik, a folyékony szigetelés a leggyorsabb és leginkább költséghatékony helyreállítási megoldás. Mivel a KEMPEROL® membrán csekély súlyú, ezért a legtöbbször nem kell eltávolítani a régi tetőfedőanyagot. További előny, hogy az oldószermentes KEMPEROL® 2K-PUR és KEMPEROL® 1K-SF vízszigetelő rendszerek alapozó nélkül, közvetlenül a nem nedvszívó alapra is felhordhatók.
Számtalan esetben a tető meghibásodását a víz beszivárgása okozza; a régi épületek és műemlékek pedig koruknál fogva fokozottan ki vannak téve ennek a problémának. Mivel a KEMPEROL® felhordása folyékony állapotban történik, ezért könnyűszerrel bevonja akár a legkisebb hézagot is a balusztrádok között, a párkányok és szélek mentén, illetve a komplex szerkezeti részletek körül is, melyek a meghibásodás szempontjából kimondottan gyenge pontok. A rendszer tartósan elasztikus kötést alakít ki, és áthidalja a repedéseket.



Vízszigetelő rendszerek forgalommentes tetőkhöz és szerkezeti elemekhez

Rendszer	Termék	Anyag
Oldószermentes	KEMPEROL® 2K-PUR	Kétkomponensű PU
Egykomponensű	KEMPEROL® 1K-PUR	Egykomponensű PU
Oldószermentes és egykomponensű	KEMPEROL® 1K-SF	Egykomponensű PU
Klasszikus	KEMPEROL® V 210	UP

Az oldószermentes rendszer – megbízható biztonsági csomag bármely tető számára

A KEMPEROL® 2K-PUR egy oldószermentes vízszigetelő rendszer, univerzális felhasználásra.
Mivel szagtalan, felhordása pedig hidegen történik, ezért még a feldolgozás fázisában sem kell kikapcsolni a klímaberendezést. Nem abszorbens (nem nedvszívó) alaprétegeken, mint pl. a bitumen, a KEMPEROL® 2K-PUR felhordása alapozó nélkül történik.

Az egykomponensű rendszer – könnyen felhordható védelem a csomópontok körül

A KEMPEROL® 1K-SF és KEMPEROL® 1K-PUR termékek ideálisak a részletek körül történő gyors és könnyű felhordásra. Ezek a közvetlenül az edényből felhasználható termékek remek megoldást jelentenek a problémás áttörések és felépítmények körüli vízszigetelési gondokra. Gyorsan, minimális munkával felhordhatók, továbbá egyéb tetőfedő, vagy szigetelő anyagokkal is kombinálhatók.





A klasszikus rendszer – több, mint 40 éves bizonyított hatékonyság

A rugalmas, telítetlen poliészter műgyantára épülő, rendkívül sokoldalú KEMPEROL® V 210 rendszer volt a legelső filccel megerősített vízszigetelő megoldás a piacon. Sok éven keresztül a rendszert elsősorban lapos tetők vízszigetelésére alkalmazták, mígnem az építészek elkezdték földalatti parkolóházak, parkolótetők és erkélyek esetében is használni.

Valamennyi KEMPEROL® termék felhordása egyazon háromlépéses folyamat szerint zajlik: először az első réteg KEMPEROL®-t hordják fel, majd lefektetik a filcet, végül pedig egy második réteg KEMPEROL®-lal teljesen átitatják a filcet.

Valamennyi anyag megköt és hézag nélküli, tartós, teljes élettartama alatt állandó rugalmasságú kötést alakít ki az aljzattal. Az egykomponensű rendszerek közvetlenül az edényből felhasználhatók; a két- és többkomponensű termékeket a helyszínen keverik ki. A kémiai reakció a komponensek összekeverése után rögtön elkezdődik. Általános gyakorlatban kialakult szabály, hogy minél magasabb a környezeti hőmérséklet, annál gyorsabb a reakció.



A rendszer felépítése

1. Alapozó (opcionális)
2. KEMPEROL® vízszigetelő, első réteg
3. Filc beágyazása
4. KEMPEROL® vízszigetelő, második réteg

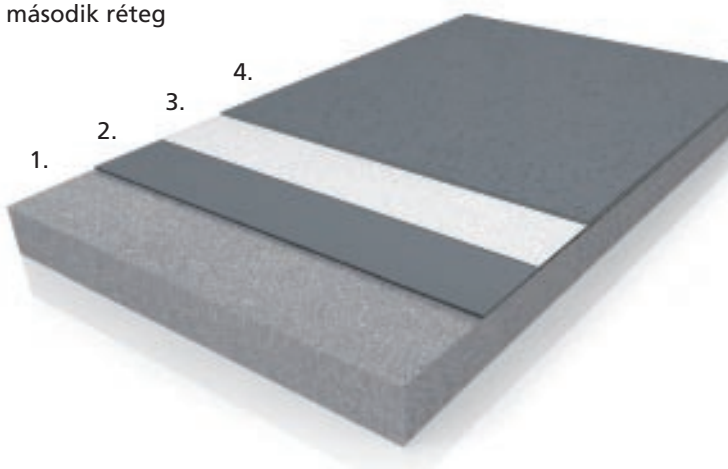

Kombinált tetők

A korszerű tetők egyre komplexebbek, így hagyományos anyagokkal nehéz a megfelelő vízszigetelés kialakítása. A folyékony vízszigetelő rendszer előnyei vitathatatlanok, kiváltképp bonyolult csomópontok és áttörések esetében: tartósabb, kevesebb a gyenge pontja, kifizetődőbb, a technológia pedig könnyen és egyszerűen használható.
A KEMPEROL® szinte bármely szabványos tetőfedő és szigetelő anyaggal kombinálható.



Csomópontok vízszigetelése

Bármely vízszigetelő rendszer funkcionalitása és élettartama nagyban függ a tetőszerkezet csomópontjai környékén történő felhordás minőségétől. A nem megfelelő anyagok felhasználásán túl a tető meghibásodásának leggyakoribb oka, a nem megfelelő vízszigetelés kialakítása az olyan kritikus csomópontok környékén, mint az áttörések és felépítmények. Ilyen klasszikus gyenge pontok az antennák, mellvédek, felépítmények, villámhárítók, merevítési pontok, szélek, I- gerendák, szellőzőcsövek, illesztések, lefolyók, vápacsatornák, állványzatok, felülvilágítók és a légkondicionáló berendezések szellőzői. A folyékonyan felhordott vízszigetelő rendszer alkalmazásával az összes ilyen áttörés, álló elem és komplex részlet, még a szűk, nehezen hozzáférhető sarkokban is hézag nélküli, tartós védelmet kap a KEMPEROL® membránnak köszönhetően.



Lapos tető részleteinek vízszigetelése:

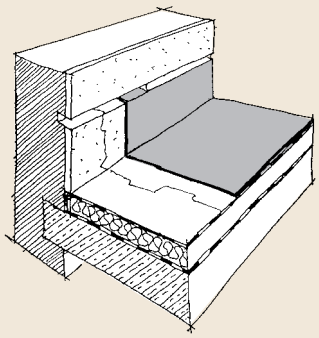

Falcsatlakozások

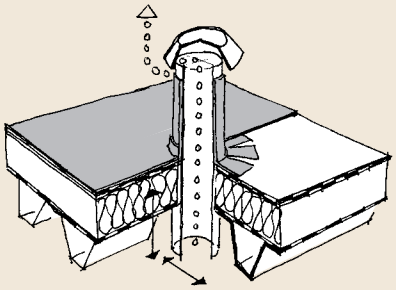

Szellőzőcsövek

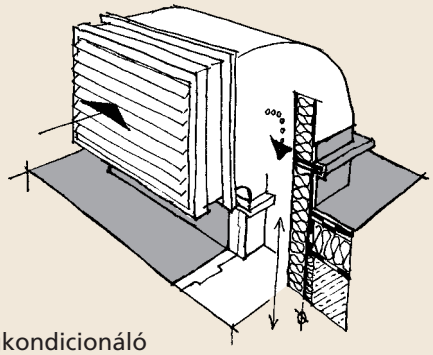

Légkondicionáló berendezések

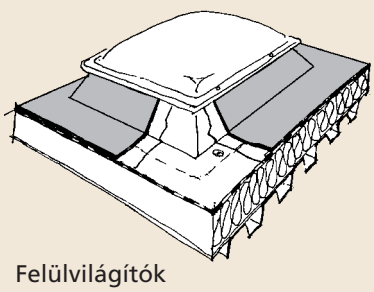

Felülvilágítók

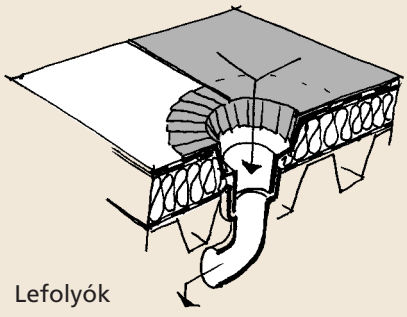

Lefolyók

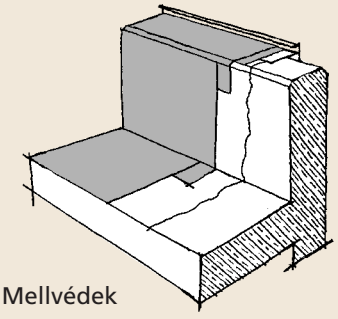

Mellvédek

Előnyök áttekintése

Folyékony felhordás
- Nincsenek hézagok és illesztések
- Hidegen feldolgozható, így nyílt lángra nincs szükség
- Minimális, filmrétegszerű vastagság
- Csekély felületi terhelés

Hézag nélküli –„aláfolyás mentes"– kötést alakít ki az aljzattal
- Nincs mechanikus rögzítés
- Ellenáll a szél szívóerejének

Szinte bármilyen aljzatra ráköt
- Permanens kötést alakít ki a régi és az új felület között (a legtöbbször nem kell eltávolítani a régi anyagot)
- A későbbiekben kialakított áttörések vagy kiálló elemek könnyen beilleszthetők
- Számos különféle anyag/aljzat felhasználható a rendszerrel

ETAG 005 tanúsítvány, W3 besorolás
- Tanúsított várható élettartama 25 év
- Tartósan elasztikus –30°C és +90°C között
- EN 13501 tűzvédelmi osztály
- UV-ellenálló: nem lesz rideg, további védőbevonatra nincs szükség
- Páraáteresztő: lehetővé teszi a nedves aljzat kiszáradását
- Az FLL szabvány szerint gyökérálló

Oldószermentes (KEMPEROL® 2K-PUR)
- Egyetlen rendszer beltéri és kültéri alkalmazásokhoz
- A légkondicionáló berendezések bekapcsolva maradhatnak a felhordás alatt
- Ideális érzékeny területekre, pl. óvoda, iskola, kórház,
- Ideális lakott épületek felújításához

Színek és kidolgozások széles választéka
- Színes kvarchomok beszórásával
- Chips beszórásával
- Rendelés szerinti színek
- Mindenféle alakzathoz illeszkedik





A KEMPER SYSTEM egy korszerű vegyipari vállalat, amely komoly felelősséget vállal az emberek és a környezet iránt. Amikor csak lehetséges, megújuló forrásból származó anyagokat használunk fel. A KEMPER SYSTEM az oldószermentes vízszigetelő- és bevonati rendszerek úttörője volt; a poliuretán alapú, oldószermentes, nedvesen felhordható vízszigetelő rendszerek sok éve képezik portfóliónk részét.

A fenntarthatóság kulcskérdés számunkra. A KEMPER SYSTEM gyártása teljes mértékben automatizált, a környezetvédelmi előírásoknak megfelelő. Üzemeink, melyekben magasan képzett, gyakorlott szakemberek dolgoznak, megfelelnek a legújabb szabványoknak. Működésünk az összes korszerű, jövőbe tekintő környezetvédelmi követelménynek megfelel, hiszen meggyőződésünk, hogy a környezet és az üzlet kéz a kézben járnak.

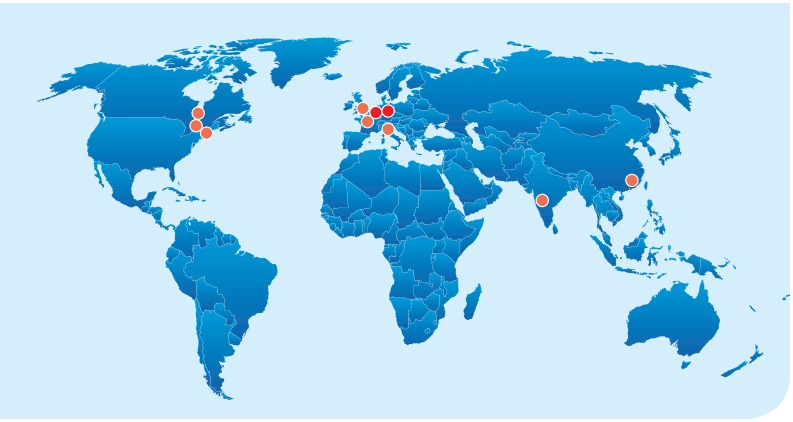

A KEMPER SYSTEM vállalat globális piacvezető a folyékony vízszigetelő rendszerek területén. Az Európában, Ázsiában és az Egyesült Államokban található tíz leányvállalat, valamint a számos ország forgalmazójával való együttműködés szavatolja, hogy a KEMPER SYSTEM termékei és rendszerei világszerte elérhetőek legyenek.

A komplex alkalmazási területek és a kihívások tapasztalt szakértőiként szerzett kimagasló hírnevünknek köszönhetően az építészmérnökök, tervezők, építők és kivitelezők nemzetközi szinten keresett partnerei vagyunk. Engedje, hogy hozzáértésünkkel segítsük az Ön munkáját!





Technikai támogatás és szolgáltatások

- Szaktanácsadás és támogatás tapasztalt műszaki-tervező csapatunktól
- Tanácsadás helyreállítás kapcsán
- Teljes projektspecifikációk
- Műszaki szaktanácsadás ás útmutatás a projekt időtartama alatt
- Helyszíni képzés KEMPEROL® partnereink számára, KEMPEROL® képzések a KEMPER SYSTEM tréningközpontban, illetve regionális kurzusok
- Részletes termékinformációkért lépjen velünk kapcsolatba, és keresse fel honlapunkat.

HU 60 · 2019-01 (2011) • world map ® White, Fotolia.com

KEMPER SYSTEM

KEMPER SYSTEM GmbH & Co. KG
Holländische Straße 32 – 36
34246 Vellmar, Németország
Tel. +49 (0)561 8295-0 · post@kemper-system.com

www.kemperol.com
DIN EN ISO 9001:2015 és
DIN EN ISO 14001:2015
szabványok szerint tanúsítva.

IBG GROUP